令和8年度　石川県高等学校総合体育大会　バスケットボール競技　対戦表
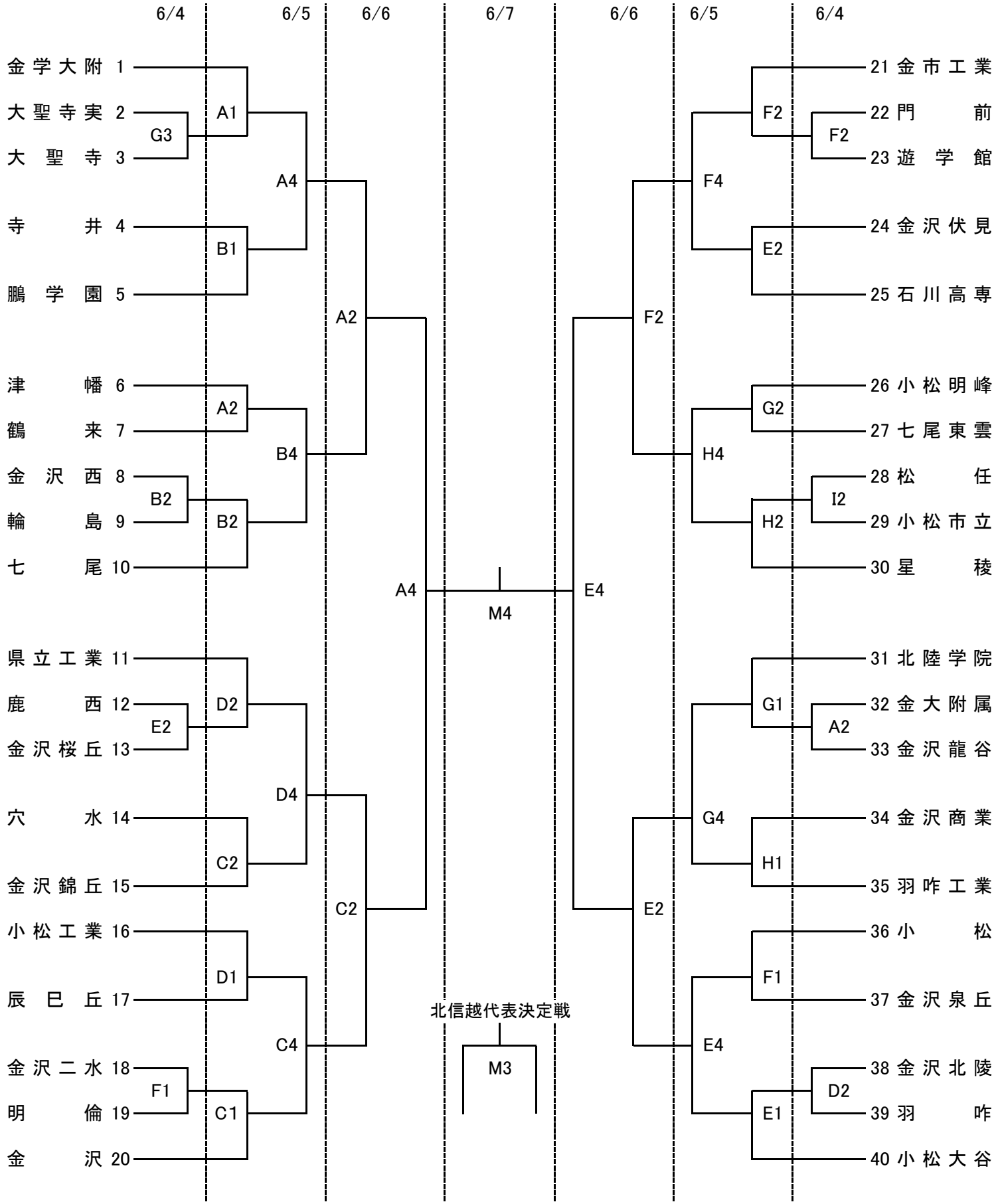
男　子　の　部